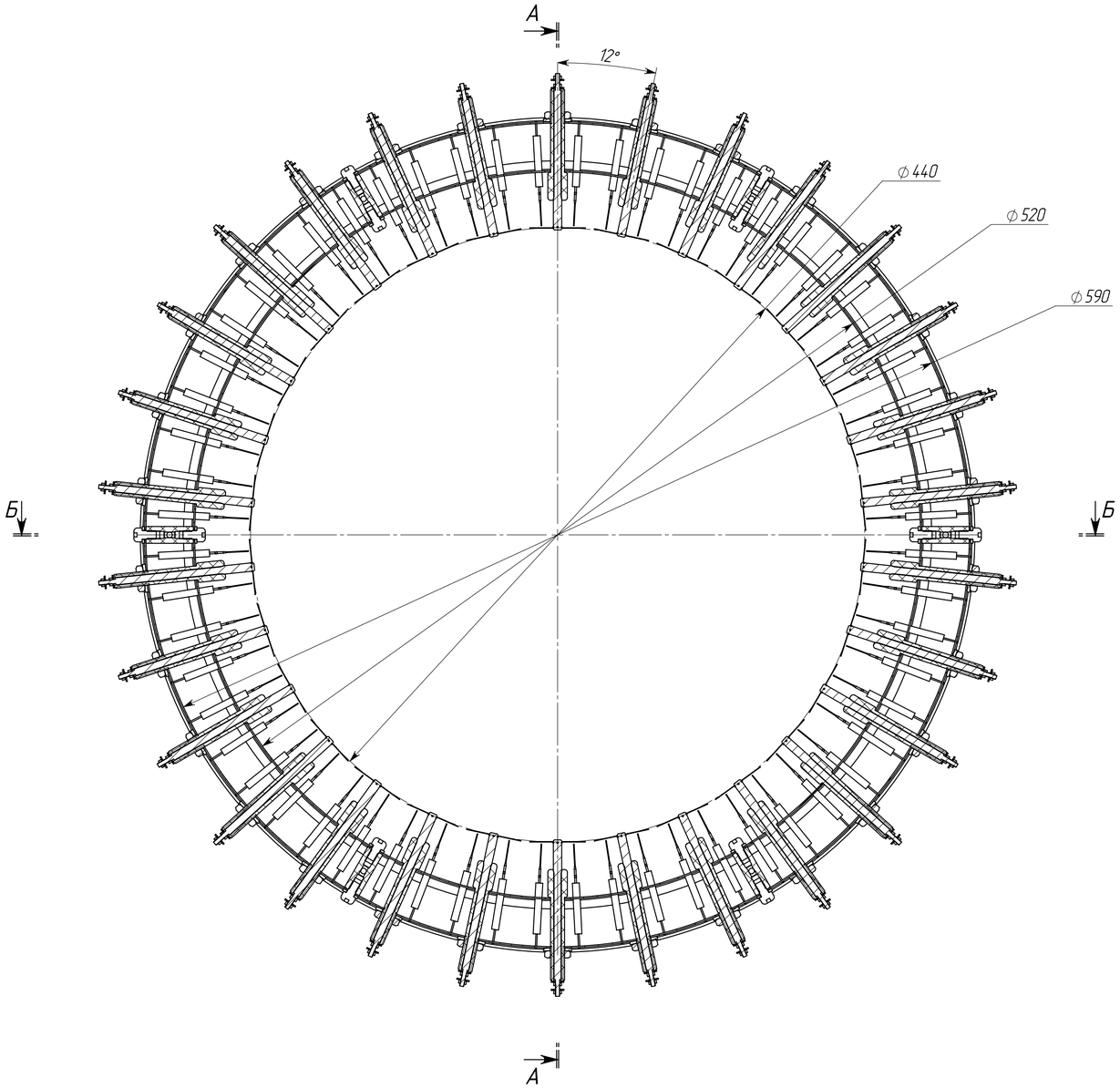

А-А

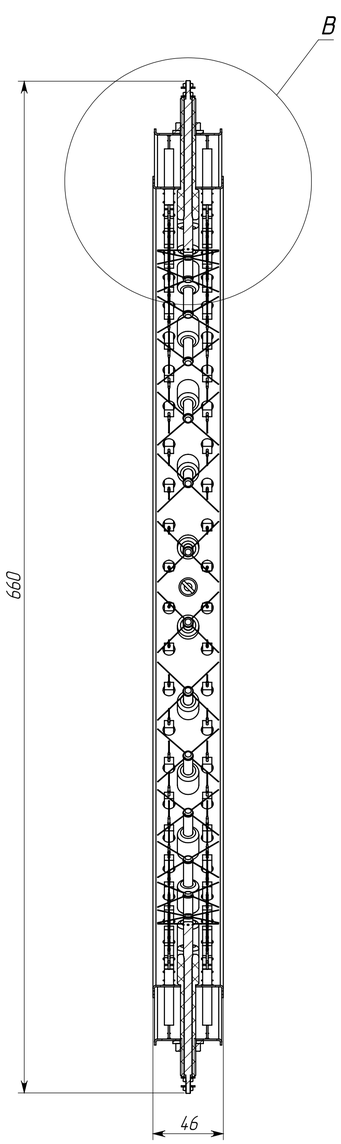

В (1 : 1)

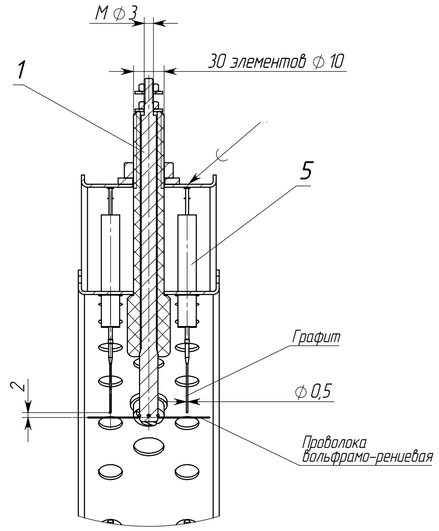

Г (1 : 1)

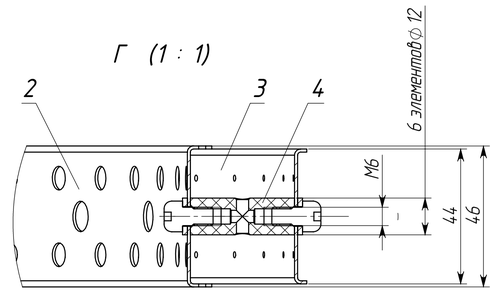

Б-Б

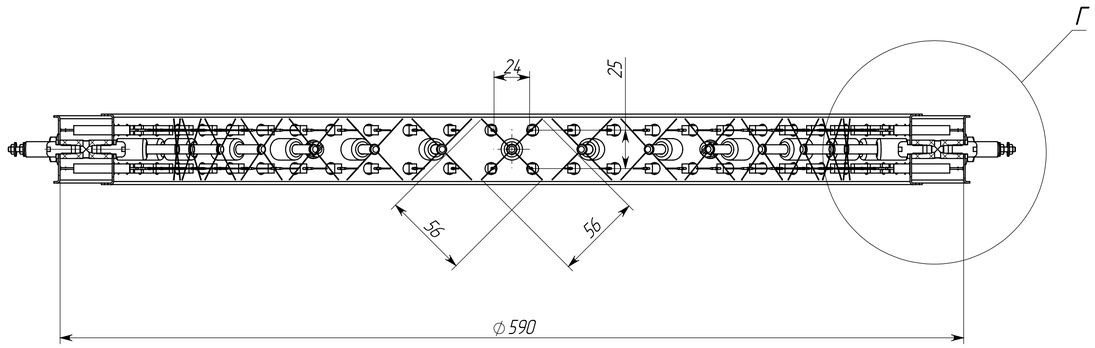

ПОЗ	Обозначение	Наименование	Кол.	Прим.
1	3А.118.711	Электрод разрядный	30	
2		Маска	1	
3		Подложка	1	
4		Фиксатор	6	
5		Резистор ТВО-2	120	

1. Размеры для справок.
2. Чертеж общего вида выполнен в соответствии с договором №64-МИТ/2011/5812.
3. Сборку и настройку выполнить с соблюдением правил вакуумной гигиены по инструкции 200 372-ТИ.
4. Паять по ГОСТ 21930-76.
5. Материалы, применяемые в изделии сталь нержавеющая марки 12Х18Н10Т, алюминий марки Д16, вольфрамо-рениевый сплав марки ВР-20, изоляционные материалы – капролон ПА 6 и стекло органическое марки ТОСП.
6. Шероховатости поверхностей не ниже 1,6/ ,

Изм.	Лист.	№ докум.	Подп.	Дата	1А.106.427ВО			
Разраб.		Латманизова			Кассета МКУР	Лит.	Масса	Масштаб
Пров.		Демидов					2.77	12
Т.контр.					Чертеж общего вида	Лист	Листов 1	
Н.контр.								
Утв.		Демидов						

Формат А1

Перв. примен. | Справ. № | Подп. и дата | Инв. № дубл. | Взам. инв. № | Подп. и дата | Инв. № подл.